Отдел продаж:
мов. +38 (067) 570-98-26
e-mail: novtech@ukr.net
www.novtech.com.ua

61166, г.Харьков
пр.-т Ленина 38, оф. 508
тел.: +38(057) 728-14-35,

КОММЕРЧЕСКОЕ ПРЕДЛОЖЕНИЕ

Полуавтоматическая связочная машина с боковым запаиванием
Модель 1402
производство Reisopack (Испания)

Решение для связывания сложных пакетов.

Полуавтоматическая связочная машина с высоким качеством.
Электронная настройка напряжения, нагревания и длины ленты.

- Собственные технологии с использованием компонентов наивысшего качества.
- Комплект головки из алюминия и натяжной ролик обеспечивают продолжительный срок службы машины.
- Положение головки на боку делает машину полностью приспосабливаемой к упаковочным линиям.
- Положение головки позволяет связывание особо сложных упаковок таких как: упаковки маленькой ширины, деревянные упаковки, продукты, удаляющие отходы, которые могут загрязнить головку и т.д.
- Машина изготовлена из нержавеющей стали с системой автоматической смазки головки, что особенно удобно при работе с мясной промышленностью и промышленностью морепродуктов.
- Регулируемое напряжение с помощью электромагнитной муфты для высокого напряжения, не прилагая физических усилий.
- Электронное управление напряжения, нагревания, разрезания и длины ленты.
- Электрическая настройка охлаждения после спаивания для достижения лучшего качества спаивания особенно подходит для твердых упаковок (дерево, железо и т.д).
- Легкая и удобная в перемещении благодаря тормозным колесикам.

Машину модели 1401 легко перемещать благодаря тормозным колесикам..

Высота рабочего столика регулируется и доступна в двух вариантах – без/с роликами.

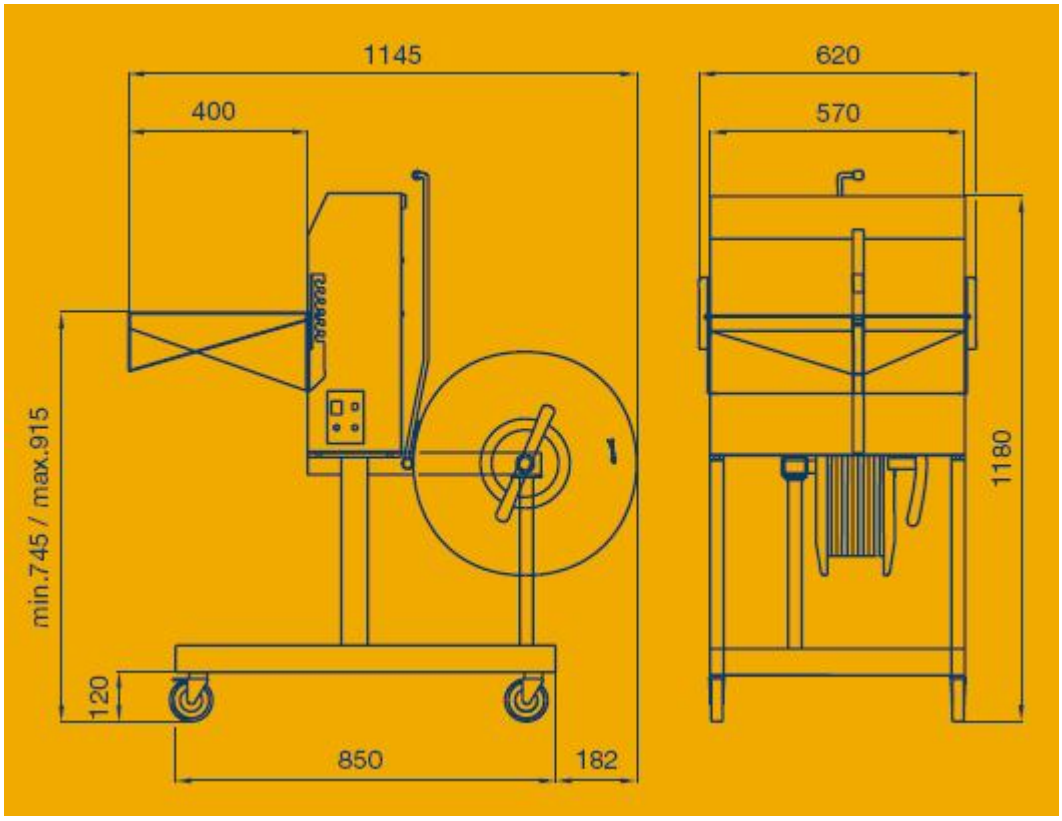

ХАРАКТЕРИСТИКИ
Напряжение: 220 вольт/240 вольт – 50/60 Гц. Одна фаза.
Потребление электроэнергии: 0.5 кВт.
Примерная производительность: 15-20 упаковок в мин
Габариты упакованной машины: 1 упаковка (75кг).
64*120*120см.
ТЕХНИЧЕСКИЕ СПЕЦИФИКАЦИИ
Ширина ленты: 6-8-12-15.5мм
Толщина ленты: 0,50-0.85 мм.
Система нагревания: Электрический нагрев.
Температура нагревания и время охлаждения регулируется.
ОПЦИИ: роликовый конвейер.